Спецификация на детали изделия

Поз.	Наименование	Кол-во	Готовая деталь	
			Длина	Ширина
1	Бок правый	1	870	474
2	Бок левый	1	870	474
3	Дно	1	252	422
4	Фасад ящика	2	303	283
5	Дно ящ.	2	210	350
6	Бок.ящ.лев.	2	150	350
7	Бок.ящ.прав.	2	150	350
8	Планка задняя	1	120	252
9	Планка задняя	1	120	252
10	Задняя ст.ящ.	2	124	210
11	Планка перед	3	80	252
12	Фальш планка	2	100	284

Фурнитура для сборки модуля

Поз.	Вид.	Наименование	Кол-во
13		Шуруп 3,5х16	8
14		Евровинт (Конфирмат) 5х50	16
15		Шкант 8х30	22
16		Направляющие скрытого монтажа 350 мм	2 компл.
17		Дюбель эксцентрика	24
18		Эксцентриковая стяжка D15х13	24
19		Заглушка самоклеющаяся	16
20		Заглушка для эксцентрика	24
21		Шуруп 4х50 Потай	2
22		Дюбель-пробка 6х50 (крепление в стену)	2
23		Подпятник с гвоздем	4
24		Шурупы 3.5х25	4
		Пакет для фурнитуры 250х300 мм	1

Инструкция по сборке тумбы напольной Мира 29 с 2-мя ящиками и с цоколем для умыв-ка «Юпитер 90; Меркурий 90"

Вид спереди

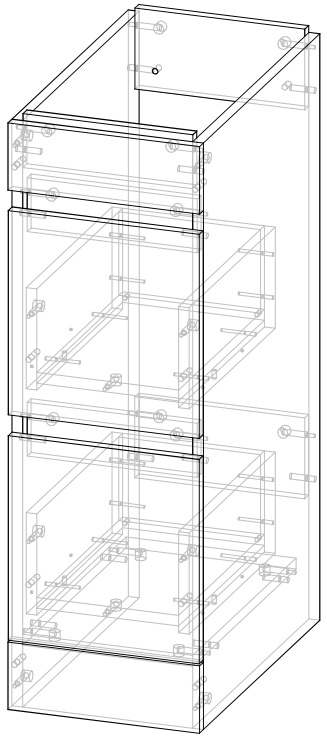

Вид сзади

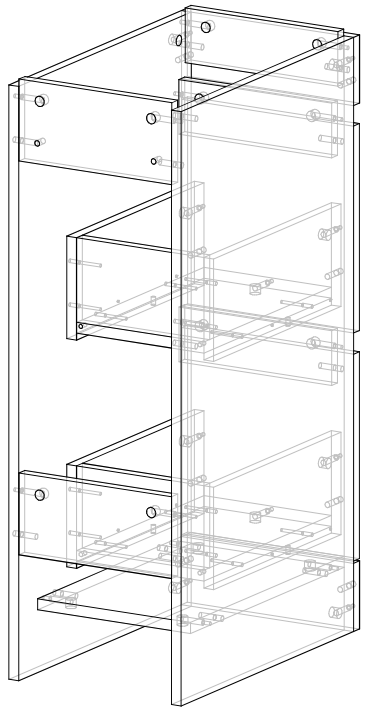

1)

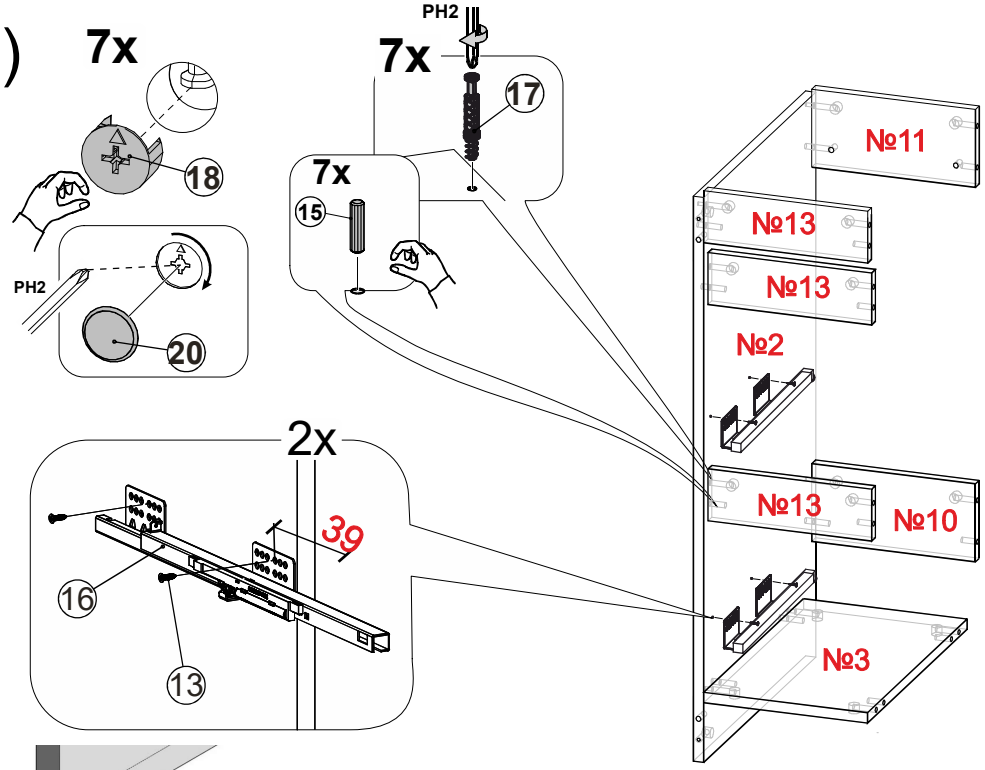

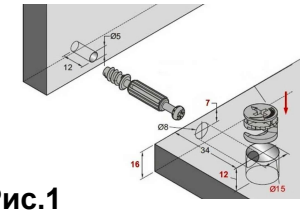

Рис.1

1) В панель №2 вкручиваем дюбеля №17 и устанавливаем шканты №15.
2) Присоединяем панели №3,10,11 и 13 используя стяжки №18 **см.рис выше.**
3) Закрепляем направляющие №16 к боковине №2 используя шурупы №13.

2)

1) В панель №1 вкручиваем дюбеля №17 и устанавливаем шканты №15.
2) Закрепляем направляющие №16 используя шурупы №13
3) Соединяем деталь №1 с деталями №3,10,11,13 используя стяжки №15

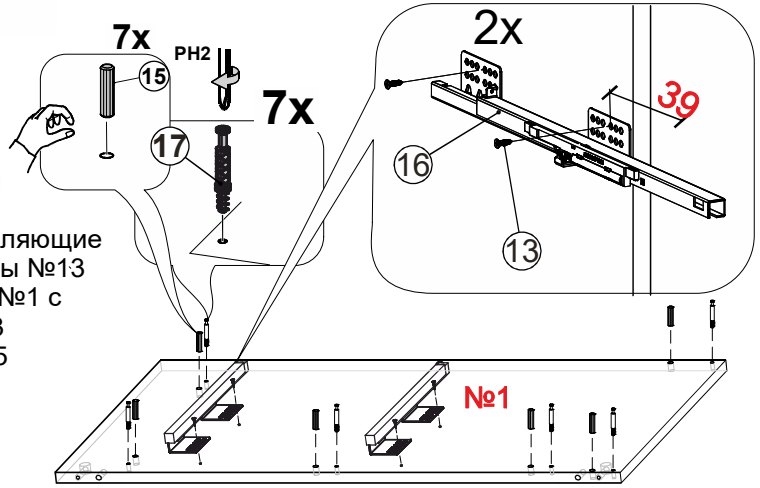

3)

1) Вкручиваем дюбеля №17 в детали №11,устанавливаем шканты №15
2) Закрепляем панели №11 на боковины №1 и №2 используя стяжки №18.

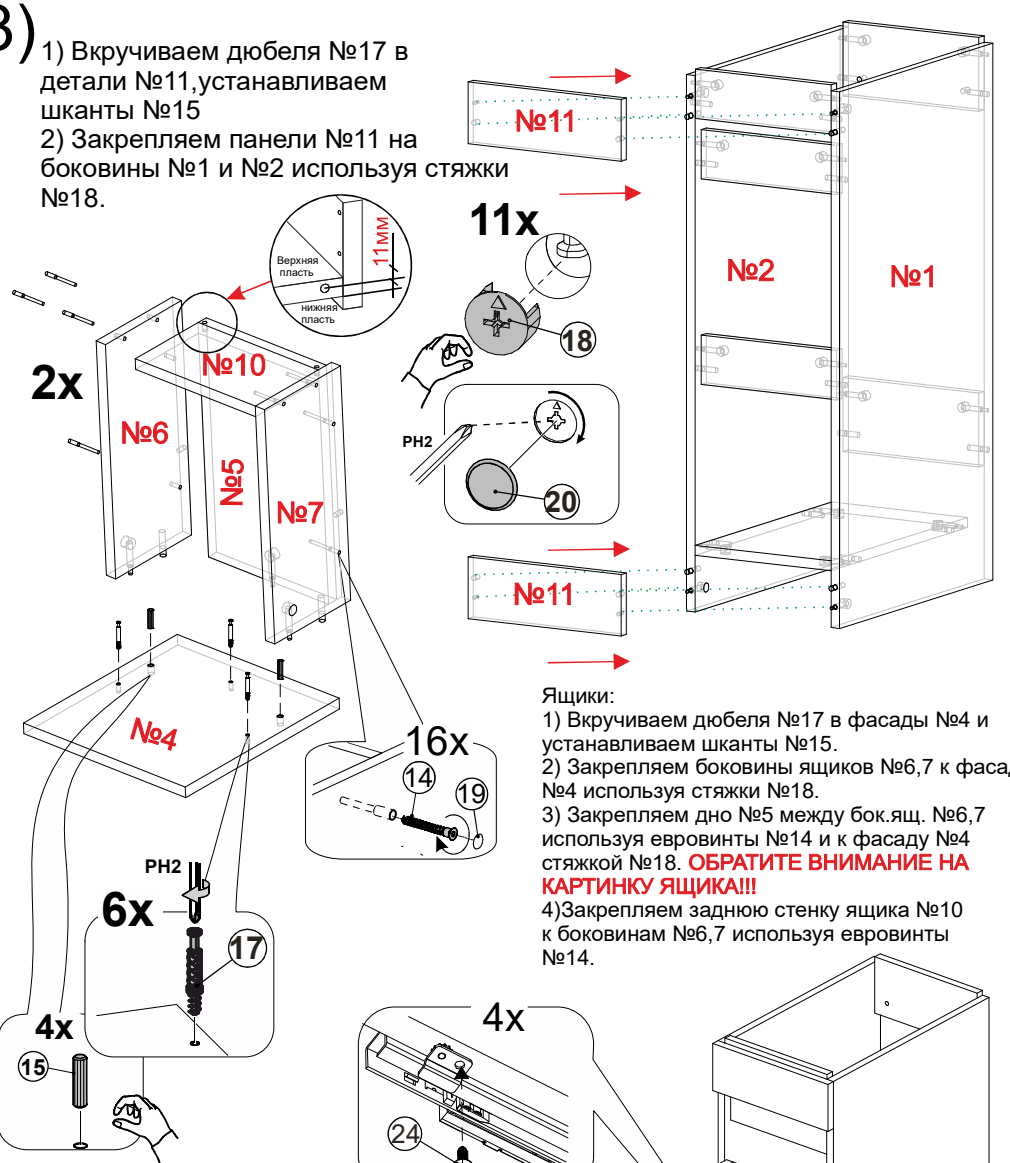

Ящики:
1) Вкручиваем дюбеля №17 в фасады №4 и устанавливаем шканты №15.
2) Закрепляем боковины ящиков №6,7 к фасадам №4 используя стяжки №18.
3) Закрепляем дно №5 между бок.ящ. №6,7 используя евровинты №14 и к фасаду №4 стяжкой №18. **ОБРАТИТЕ ВНИМАНИЕ НА КАРТИНКУ ЯЩИКА!!!**
4)Закрепляем заднюю стенку ящика №10 к боковинам №6,7 используя евровинты №14.

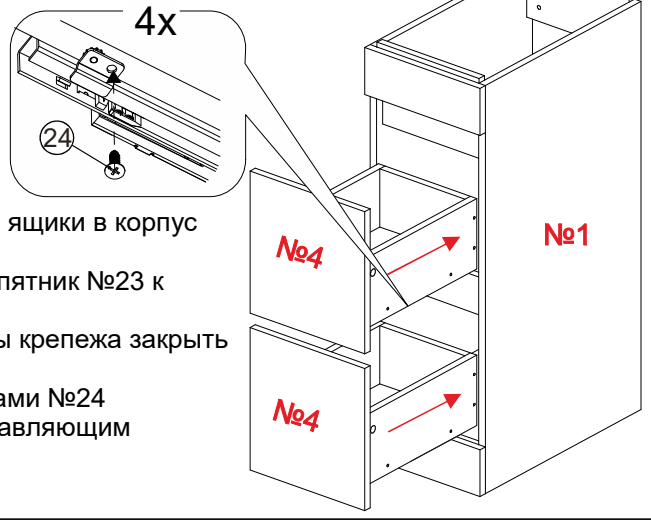

4)

1)Установить собранные ящики в корпус тумбы.
2)Наколатить опоры подпятник №23 к торцам боковин №1,2.
3)Все видимые элементы крепежа закрыть заглушками №19,№20.
4)Зафиксировать шурупами №24 боковины ящиков к направляющим с нижнего торца.