Спецификация на детали изделия

Поз.	Наименование	Кол-во	Заготовка	
			Длина[L]	Ширина[W]
1	Бок правый	1	870	474
2	Бок левый	1	870	474
3	Дно	2	252	422
4	Планка задняя	1	120	252
5	Планка задняя	1	120	252
6	Планка перед	2	80	252
7	Фасад	1	633	278
8	Фальш планка	1	96	280
9	Фальш планка	1	96	280

Фурнитура для сборки модуля

Поз.	Вид.	Наименование	Кол-во
10		Шуруп 3,5x16 патай (крепление петли к фасадам)	4
11		Заглушка 5 мм	4
12		Шкант 8x30	20
13		Петля накладная с доводчиком	2
14		Дюбель эксцентрика	20
15		Эксцентриковая стяжка D15x13	20
16		Заглушка самоклеющаяся D20	2
17		Заглушка для эксцентрика	20
18		Шуруп 4x50 Потай	2
19		Дюбель-пробка 6x50 (крепление в стену)	2
20		Подпятник с гвоздем	4
		Пакет для фурнитуры 250x300 мм	1

Инструкция по сборке тумбы напольной Мира 29 с цоколем для умыв-ка «Юпитер 90; Меркурий 90"

Вид спереди

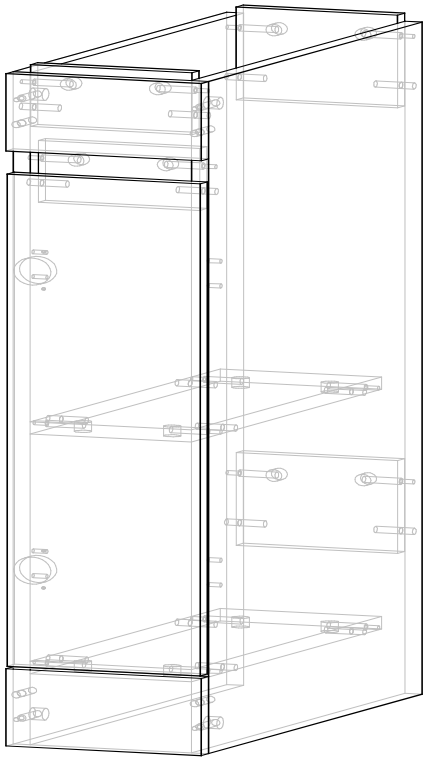

Вид сзади

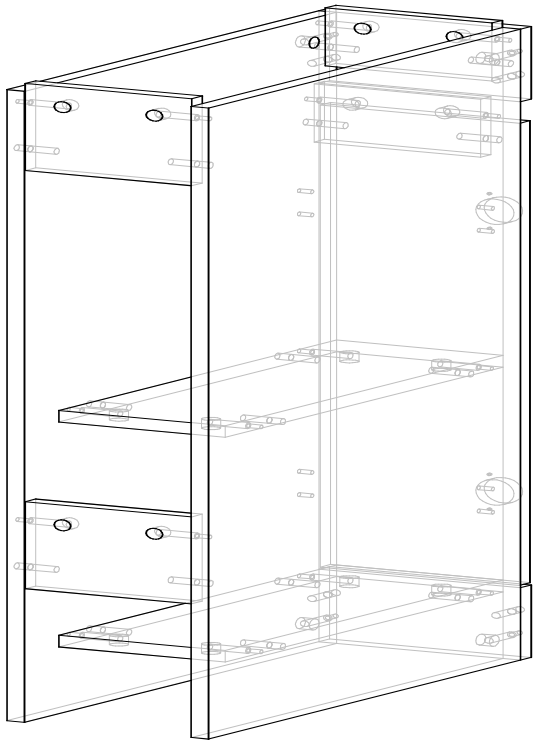

1)

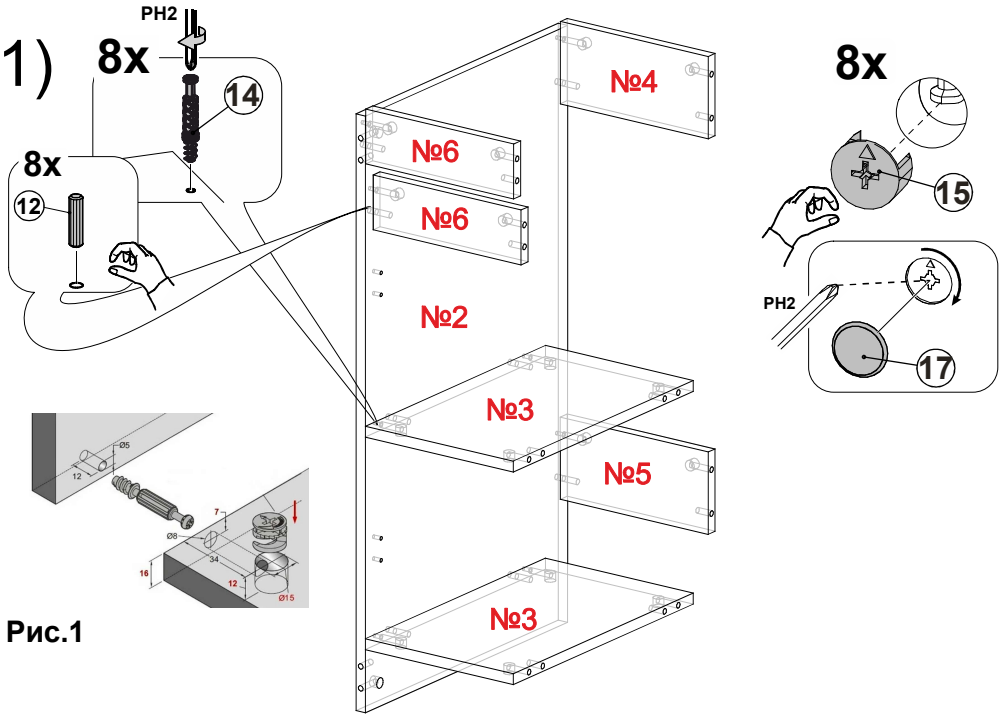

Рис.1

1) В панель №2 вкручиваем дюбеля №14 и устанавливаем шканты №12.
2) Присоединяем панели №3,4,5 и 6 используя стяжки №15 **см.рис.№1.**

2)

1) В панель №1 вкручиваем дюбеля №14 и устанавливаем шканты №12.
2) Закрепляем панель №1 используя стяжки №15 **см.рис.№1.**

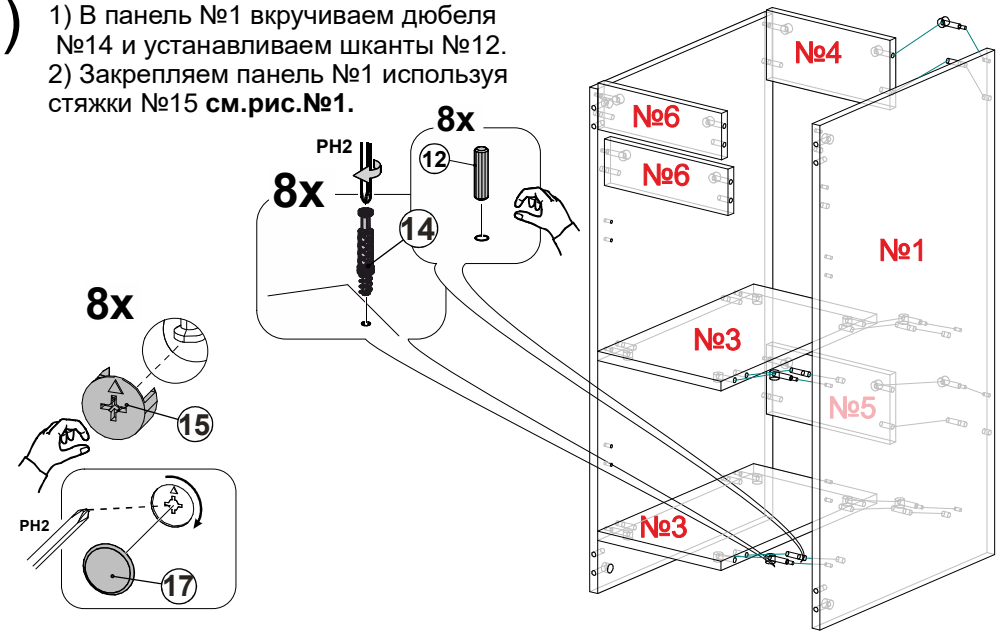

3)

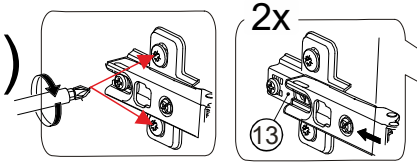

1) Вкручиваем дюбеля №14 в детали №8 и №9 устанавливаем шканты №12.
2) Закрепляем панели №8 и №9 на боковины №1 и №2 используя стяжки №15.

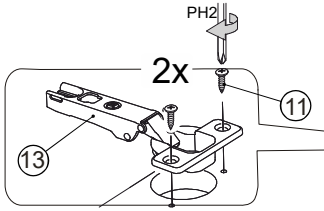

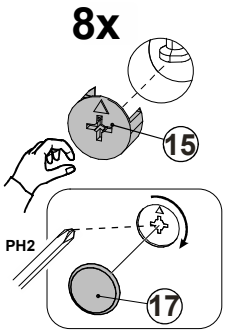

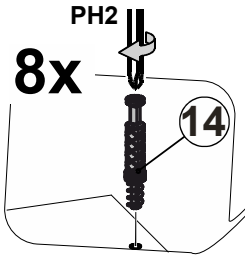

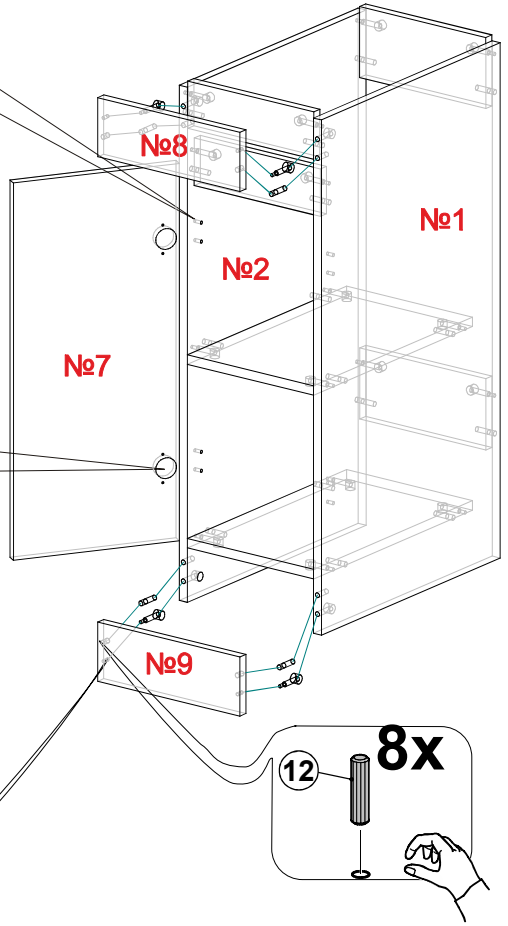

3) Закрепляем крестовину петли к боковине №1 или №2 (в зависимости от того в какую сторону вам нужно чтобы открывалась дверца модуля) используя винты идущие в комплекте с петлями.
4) Закрепляем саму петлю №13 к фасаду №7 используя шурупы №10.
5) Устанавливаем дверцу №7 путем прищелкивания коромысел петель к ответным планкам, места крепления ответных планок на противоположной боковой стенке закрываем заглушками 5 мм - №11.
6) Регулировка петель указана на рисунке ниже!

